COTIGNOLA
CONCORSO 6/5/2021

Planimetria generale scala 1:200

Magazzino Comunale
Via Marconi n°24

1. Prova Temperatura / Accettazione Candidati / Identificazione
2. Area Prova Pratica
3. Locali attesa / WC
4. CAMPER Protezione Civile / Attesa in caso di malore

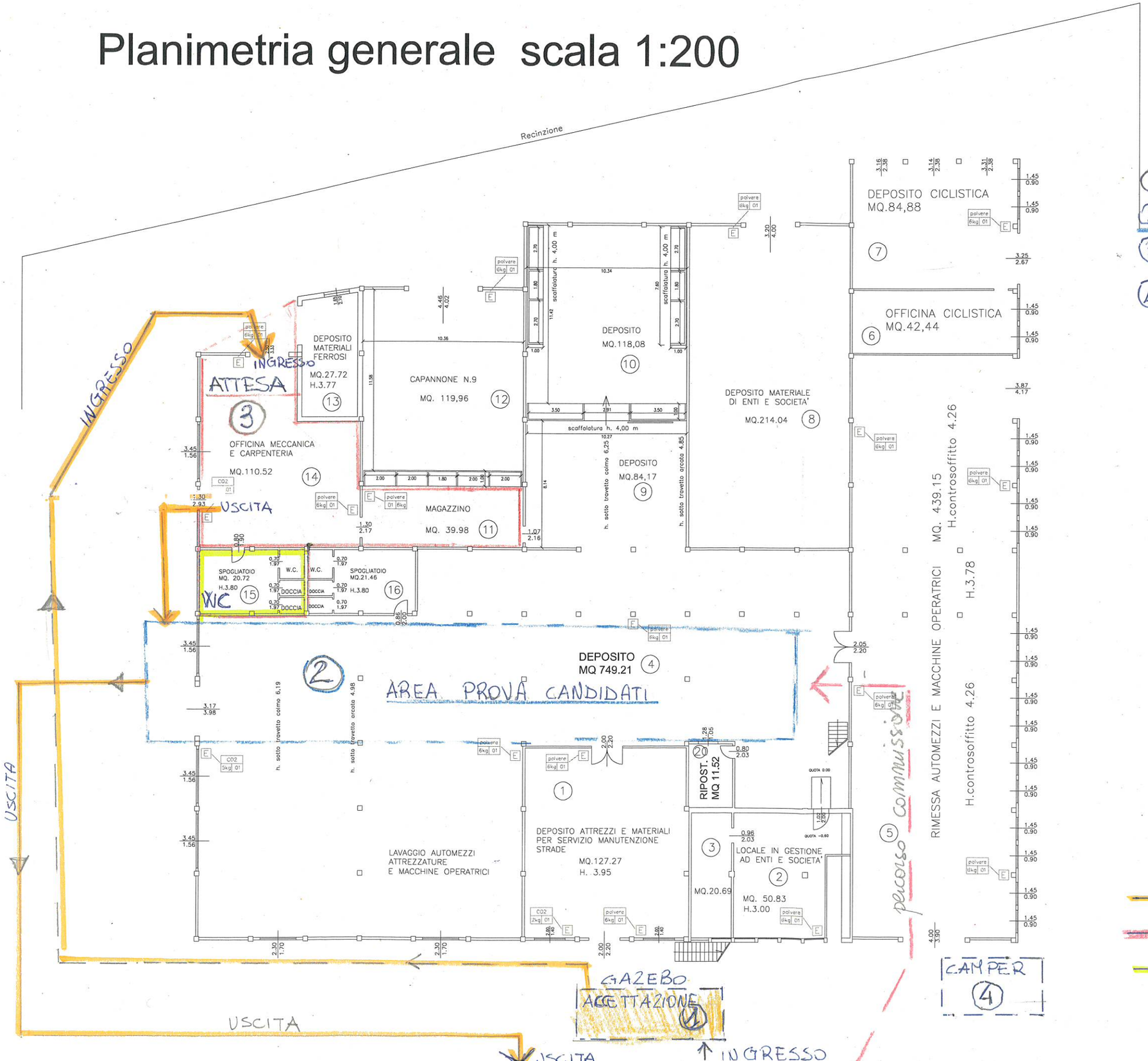

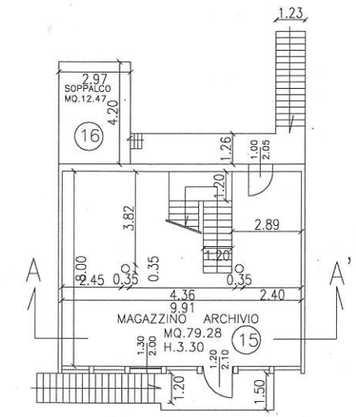

PIANTA PIANO PRIMO

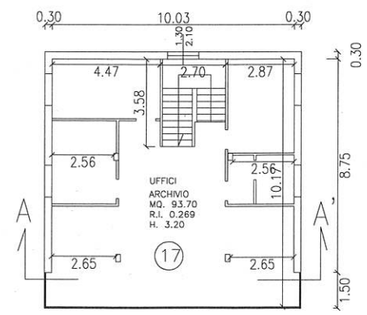

PIANTA PIANO SECONDO

PERCORSO CANDIDATI
PERCORSO COMMISSIONE
SERVIZI IGIENICI